Деталь 4

3.2 (√)

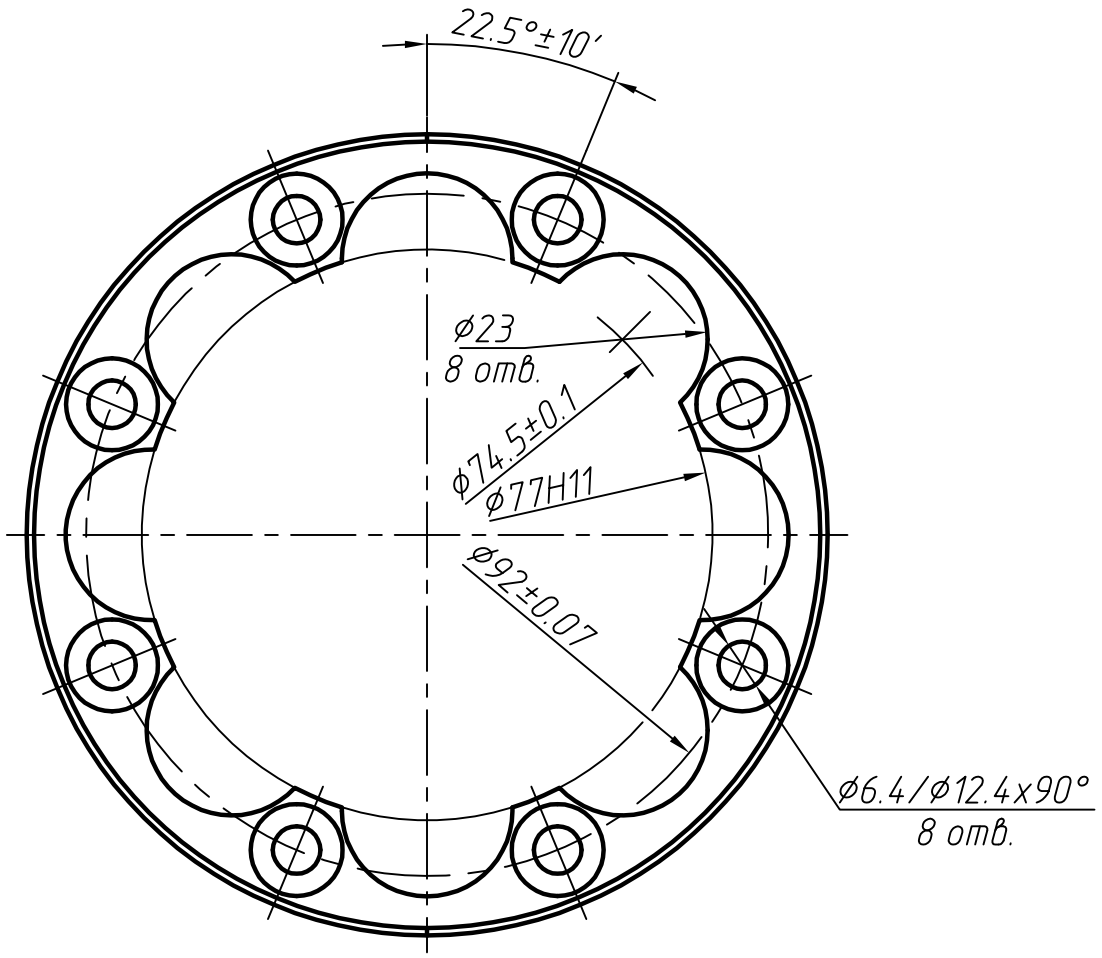

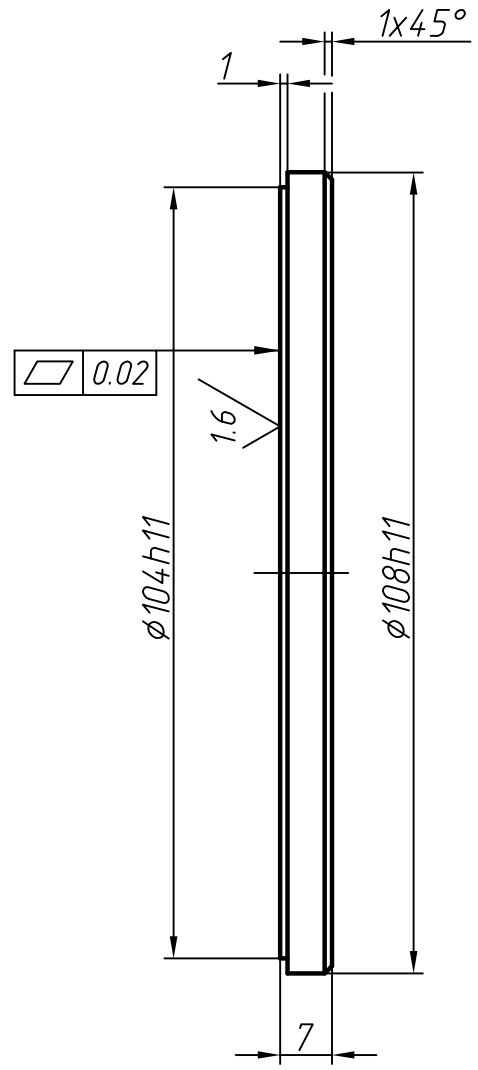

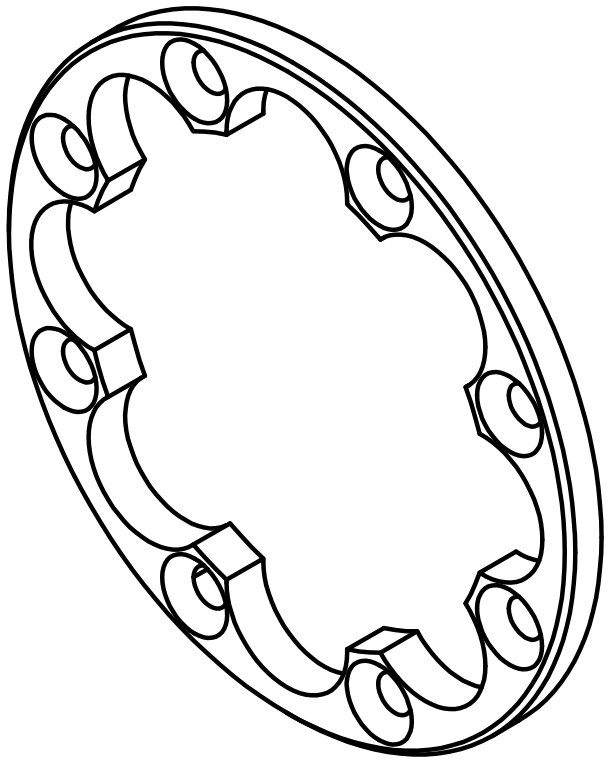

1. h12, H12, ±IT14/2.
2. Предельное отклонение между осями двух любых отв.–5′.

1 шт

Изм.	Лист	№ докум.	Подп.	Дата	Деталь 4			
Разраб.		OlegD			Кольцо накладное 1	Лит.	Масса	Масштаб 1:1
Пров.						Лист	Листов 1	
Т.контр.								
Н.контр.					Сталь 40Х13 ГОСТ 5632–72			
Утв.								

Перв. примен. | Справ. № | Подп. и дата | Инв. № дубл. | Взам. инв. № | Подп. и дата | Инв. № подл.

Копировал | Формат А3